Gadlee®

M-18XL, M-18,M-18DS,C-18X,C-18

Роторная машина для размыва полов

单刷机及石材翻新机

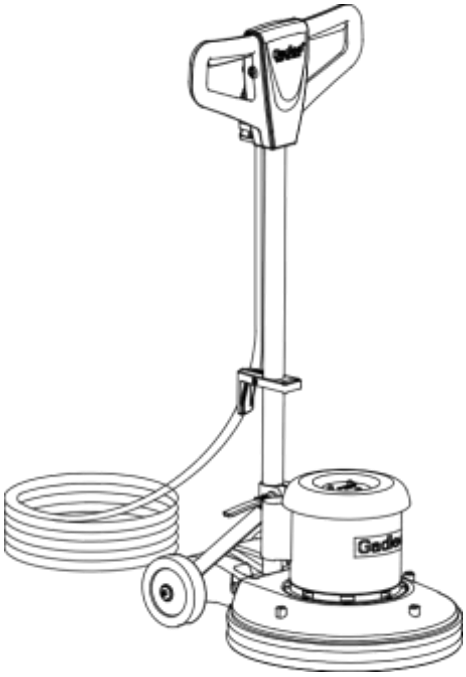

РУКОВОДСТВО ПО ЭКСПЛУАТАЦИИ

ЧИТАТЬ РУКОВОДСТВО

请仔细阅读说明书

EN **Русский (1-10)**

CN **)**

В настоящем руководстве содержится важная информация по использованию и безопасной эксплуатации этой машины.
Если перед началом работы с машиной или перед проведением любых работ по сервисному или техническому обслуживанию машины Gadlee не ознакомиться с настоящим руководством, это может привести к получению травм вами или другим персоналом; также может произойти повреждение машины или другого имущества.
Прежде чем использовать машину, необходимо пройти обучение по ее эксплуатации.
Если ваши операторы не могут ознакомиться с настоящим руководством, прежде чем приступать к эксплуатации машины, необходимо провести с ними полный инструктаж.
Все указания, содержащиеся в настоящем руководстве, приведены с точки зрения оператора, находящегося сзади машины.

СОДЕРЖАНИЕ

ИНСТРУКЦИИ ПО БЕЗОПАСНОСТИ ОПЕРАТОРА……2
ВВЕДЕНИЕ 4
ПРИНАДЛЕЖНОСТИ 4
ХАРАКТЕРИСТИКИ МАШИНЫ 4
ПОДГОТОВКА К РАБОТЕ 5
ИНСТРУКЦИИ ПО ЗАЗЕМЛЕНИЮ 7
ЭКСПЛУАТАЦИЯ МАШИНЫ 8
УСТРАНЕНИЕ НЕИСПРАВНОСТЕЙ ……9

ИНСТРУКЦИИ ПО БЕЗОПАСНОСТИ ОПЕРАТОРА

ПРЕДУПРЕЖДЕНИЕ!

ОПАСНО! означает:	Игнорирование или несоблюдение инструкций ОПАСНО!, указанных на машине или в настоящем руководстве по эксплуатации, может привести вас или персонал к серьезным телесным повреждениям или смерти. Необходимо ознакомиться с инструкциями ОПАСНО!, указанными в настоящем руководстве по эксплуатации машины, и соблюдать их.
ПРЕДУПРЕЖДЕНИЕ! означает:	Игнорирование или несоблюдение инструкций ПРЕДУПРЕЖДЕНИЕ!, указанных на этой машине или в настоящем руководстве по эксплуатации, может привести вас или персонал к травмам. Необходимо ознакомиться с инструкциями ПРЕДУПРЕЖДЕНИЕ!, указанными на этой машине или в настоящем руководстве по эксплуатации, и соблюдать их.
ВНИМАНИЕ! означает:	Игнорирование или несоблюдение инструкций ВНИМАНИЕ!, указанных на этой машине или в настоящем руководстве по эксплуатации, может привести к повреждению машины или другой собственности. Необходимо ознакомиться с инструкциями ВНИМАНИЕ!, указанными в настоящем руководстве по эксплуатации машины, и соблюдать их.

ОПАСНО! Если перед началом работы с машиной или перед проведением любых работ по сервисному или техническому обслуживанию машины не ознакомиться с настоящим руководством, это может привести к получению травм вами или персоналом; также может произойти повреждение машины или другого имущества. Прежде чем использовать машину, необходимо пройти обучение по ее эксплуатации.
Если ваши операторы не могут читать настоящее руководство на английском языке, прежде чем приступать к эксплуатации машины, необходимо провести с ними полный инструктаж.

ОПАСНО! Чтобы снизить опасность возгорания, используйте только те средства для мытья полов и воски, которые имеются в продаже и предназначены для применения в машинах.
Не используйте с машиной легковоспламеняющиеся жидкости.

ОПАСНО! Опасность взрыва. Помывка пола может привести к образованию взрывоопасной смеси, состоящей из мелкой пыли и воздуха. Чтобы снизить опасность взрыва, используйте машину только в хорошо проветриваемом помещении.

ОПАСНО! Эксплуатация машины, которая не укомплектована или собрана не полностью, может привести к травмам или материальному ущербу.
Запрещается эксплуатация машины, пока она не будет полностью собрана.
Перед началом работы внимательно осмотрите машину.

ОПАСНО! Если техническое обслуживание и ремонт машины выполняются без ее отключения от источника питания, может произойти поражение электрическим током. Перед выполнением любого технического обслуживания или ремонта отключите электропитание. Обязательно отключайте вилку от электрической розетки перед заменой щетки, накладки или другой насадки, а также перед тем, как покинуть машину.

ОПАСНО! Использование машины с поврежденным кабелем питания может привести к поражению электрическим током. Запрещается использовать машину, если кабель питания поврежден. Не перемещайте машину, держась за электрический кабель.

ПРЕДУПРЕЖДЕНИЕ! Техническое обслуживание и ремонт, выполняемые неуполномоченным персоналом, могут привести к повреждению или травмам. Техническое обслуживание и ремонт должны выполняться только уполномоченным персоналом. Следите за тем, чтобы все крепежные элементы были затянуты. Поддерживайте настройку в соответствии с техническими характеристиками.

ПРЕДУПРЕЖДЕНИЕ! Электрические компоненты этой машины могут выйти из строя под действием воды или влаги. Следите за тем, чтобы электрические компоненты машины были сухими. Протирайте машину после каждого использования. Храните машину в сухом помещении.

ПРЕДУПРЕЖДЕНИЕ! Всегда подключайтесь к трехпроводной электрической системе с заземлением. Для максимальной защиты от поражения электрическим током используйте цепь, защищенную устройством защитного отключения. Проконсультируйтесь со своим подрядчиком по электромонтажу.

ПРЕДУПРЕЖДЕНИЕ! Чтобы предотвратить повреждение кабеля питания, следите за тем, чтобы во время работы машины щетка, накладка, держатель накладки или колеса не касались кабеля питания. Всегда поднимайте кабель над машиной. Не тяните за кабель питания, чтобы переместить машину.

ПРЕДУПРЕЖДЕНИЕ! Эксплуатация машины без соблюдения инструкций и всех положений, указанных на этикетках, может привести к травмам или повреждению оборудования. Прежде чем приступить к работе, прочтите все положения, указанные на этикетках машины. Убедитесь, что все этикетки и таблички с инструкциями хорошо прикреплены на машине. Приобретите запасные этикетки и наклейки у своего авторизованного агента по продажам.

ПРЕДУПРЕЖДЕНИЕ! Использование этой машины в качестве ступеньки или мебели может привести к травмам персонала или повреждению машины. Не используйте эту машину в качестве ступеньки или мебели. Не катайтесь на этой машине.

ПРЕДУПРЕЖДЕНИЕ! Во избежание травм держите руки, ноги и свободные части одежды подальше от всех движущихся деталей машины.

ПРЕДУПРЕЖДЕНИЕ! Резкое изменение структуры поверхности пола при использовании машины может привести к травме оператора или окружающих людей. Резкое изменение структуры поверхности пола может привести к резкому тянущему движению машины. Это движение может привести к потере контроля над машиной и нанесению травмы оператору или окружающим людям. Избегайте движений, которые могут привести к перемещению машины с гладкой поверхности пола на ковровое покрытие или поверхность пола с определенной шероховатостью. Избегайте движений, которые могут привести к столкновению машины с низкопрофильными препятствиями, такими как электрические розетки на полу, дверные упоры, дверные профили и т. д.

ПРЕДУПРЕЖДЕНИЕ! Водные растворы или чистящие средства, используемые в машинах этого типа, могут оставлять влажные участки на поверхности пола. Эти участки могут создавать опасные условия эксплуатации для оператора или других лиц. Обязательно устанавливайте знаки "ВНИМАНИЕ!" рядом с участком.

ПРЕДУПРЕЖДЕНИЕ! Любые изменения или модификации машины могут привести к ее повреждению или травмам оператора или других посторонних лиц. Изменения или модификации, не разрешенные производителем, отменяют любые гарантии и обязательства.

CAUTION: Машина тяжелая. Прежде чем выполнять транспортировку или перемещение машины, обратитесь за помощью.

CAUTION: Машина не предназначена для сбора опасной пыли.

ПРИМЕЧАНИЕ. Машина предназначена для коммерческого использования.

ВВЕДЕНИЕ

Серия GADLEE GREEN TIME – поломоечные машины, используемые для жесткой полировки, распыления, мягкой полировки, снятия покрытий и мытья шампунем. Машины можно использовать на деревянных, виниловых или цементных полах, а также на напольных покрытиях терраццо. С помощью щётки с подачей шампуня машину можно использовать для мытья ковров. Машина подходит для коммерческого использования, например, в гостиницах, школах, больницах, заводах, магазинах, офисах и в арендуемых помещениях.

ПРИНАДЛЕЖНОСТИ

Могут использоваться следующие принадлежности.
1. Щётки для жесткой полировки и нанесения воска.
2. Щетки с натуральной или синтетической щетиной для уборки.
3. Щетки со стальной щетиной для бетона.
4. Держатели синтетических накладок.
5. Синтетические накладки для жесткой полировки, очистки сильных загрязнений, снятия покрытий и мягкой полировки с распылением.
6. Щётки с металлической или деревянной тыльной стороной и отверстиями для стока раствора.
7. Бак раствора.
8. Наждачные круги для деревянных полов.
9. Принадлежности для мягкой полировки с распылением.
10. Шлифовальный круг для бетона.

⚠ПРЕДУПРЕЖДЕНИЕ! Используйте только щетки и принадлежности, поставляемые производителем.

ПОДГОТОВКА К РАБОТЕ

РАСПАКОВКА МАШИНЫ

После доставки машины внимательно осмотрите транспортировочную коробку и машину на предмет повреждений.

Если повреждения очевидны, сохраните транспортировочную коробку, чтобы ее можно было осмотреть. Свяжитесь с компанией Gadlee

ВНЕШНИЙ ВИД МАШИНЫ (рисунок 1)

1. Ручка оператора
2. Кнопка защитной блокировки переключающего рычага
3. Переключающие рычаги – Нажатие - Вкл. / Отпускание – Выкл.
4. Рычаг нажатия/отпускания ручки
5. Кабель питания
6. Крюк кабеля

ПРЕДУПРЕЖДЕНИЕ! Эта машина содержит движущиеся части. Чтобы снизить опасность получения травмы, обязательно отключайте кабель питания перед обслуживанием.

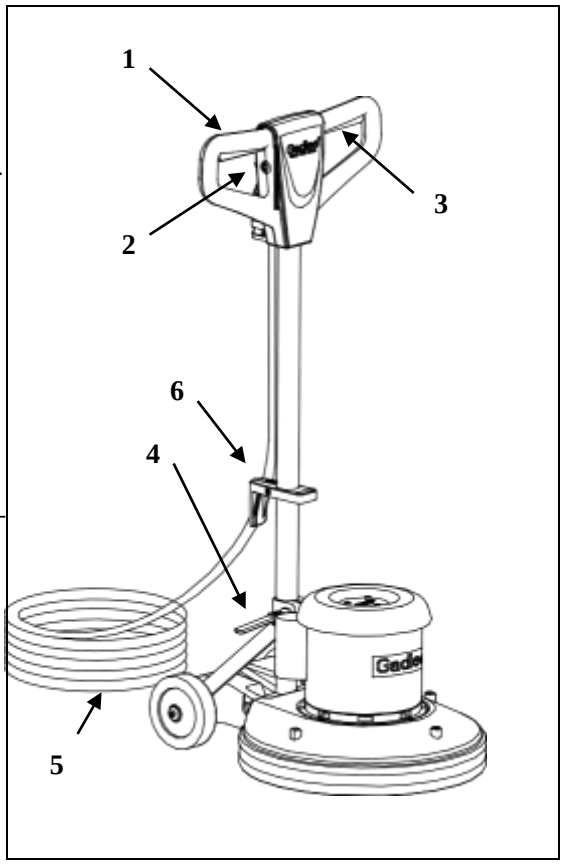

Рисунок 1

УСТАНОВКА ЩЁТКИ ИЛИ ДЕРЖАТЕЛЯ НАКЛАДКИ

Чтобы установить щётку или держатель накладки, выполните следующую процедуру:

1. Установите ручку в вертикальное положение.
2. Чтобы заблокировать ручку, опустите фиксирующий рычаг вниз. См. рисунок 2.
3. Наклоните машину назад, пока ручка не окажется на полу. См. рисунок 3.
4. Поставьте по одной опоре на каждой стороне машины. См. рисунок 3.
5. Совместите выступы (1) на фиксирующей пластине с отверстиями переходника держателя накладки (2). См. рисунок 4.
6. Чтобы зафиксировать щетку или накладку в нужном положении, поверните щетку или держатель накладки по часовой стрелке.
7. Поверните щетку или накладку против часовой стрелки, чтобы разблокировать и снять щетку.
8. Поднимите машину в вертикальное положение.

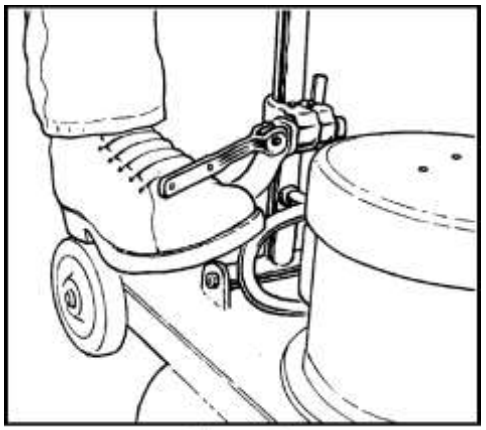

Рисунок 2

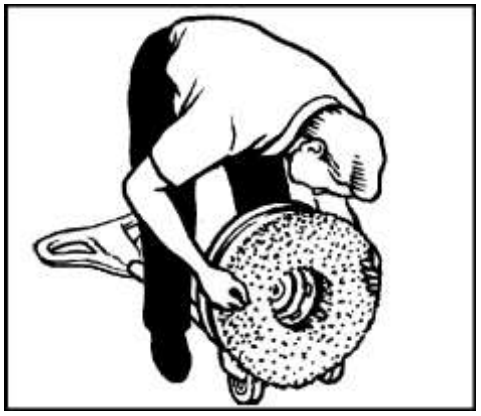

Рисунок 3

Чтобы защитить щётку или держатель накладки от повреждения, снимайте неиспользуемые принадлежности. Храните щётку в сухом прохладном месте.

РЕГУЛИРОВКА РУЧКИ

Чтобы отрегулировать ручку, выполните следующую процедуру:

1. Фиксирующий рычаг находится в нижней части трубки рукоятки. Используйте опору, чтобы поднять рычаг. См. рисунок 2.
2. Опустите ручку в наилучшее рабочее положение.

Чтобы найти наилучшее рабочее положение, держите спину прямо, сгибайте только руки.

3. Используя опору, нажмите на фиксирующий рычаг вниз.
4. Удерживайте ручку напротив тела для лучшего контроля.

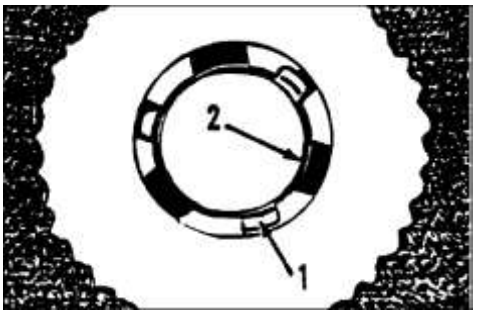

Рисунок 4

МАШИНЫ С НАПРЯЖЕНИЕМ 230 ВОЛЬТ. Инструкция по подключению к источнику питания и электрическому заземлению

ВНИМАНИЕ! Машина будет работать только от электросети при частоте переменного тока и электрическом напряжении, указанных на заводской табличке. Прежде чем подключать кабель питания к розетке, убедитесь в правильности частоты и напряжения.

Машину необходимо заземлить для защиты оператора от поражения электрическим током. Машина оснащена кабелем питания с двумя основными проводниками и одним заземляющим проводником. Подключите вилку к розетке типа, показанного на рисунке 5. Желто-зеленый проводник в кабеле является заземляющим. Запрещается подключать этот проводник к любой другой клемме, кроме клеммы заземления.

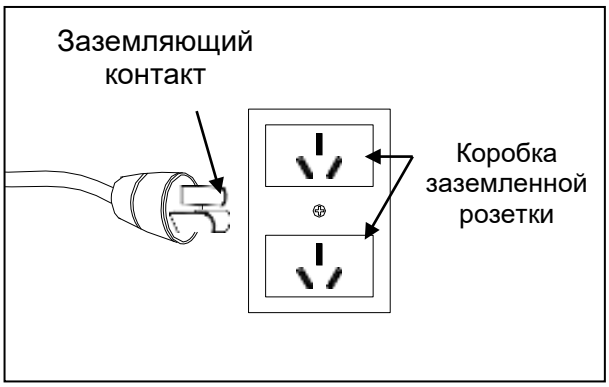

Рисунок 5

ПРЕДУПРЕЖДЕНИЕ! Обязательно используйте машину с трехпроводной электрической системой переменного тока, подключенной к заземлению.

Замените все изношенные, порезанные или поврежденные кабели.

Замените все поврежденные вилки, розетки или корпуса разъемов.

Не перемещайте машину по электрическому кабелю.

Всегда поднимайте кабель над машиной.

УДЛИНИТЕЛИ

Используйте только разрешенный к работе удлинитель с двумя основными проводниками и одним заземляющим проводником. Машина оснащена кабелем питания с проводом сечением 2,5 мм^2

ПРЕДУПРЕЖДЕНИЕ! Если используется удлинитель, сечение его проводов должно быть 2,5 мм^2. Не используйте удлинитель с кабелем длиной более 15 метров. Не соединяйте два удлинителя.

ПРЕДУПРЕЖДЕНИЕ! Не отрезайте, не удаляйте и не повредите заземляющий контакт. Не пытайтесь вставить трехконтактную вилку в розетку или корпус разъема, который не подходит к такой вилке.

Если розетка или корпус разъема не подходят к вилке, обратитесь к уполномоченному лицу для выполнения подключения.

ЭКСПЛУАТАЦИЯ МАШИНЫ

ЭКСПЛУАТАЦИЯ (рисунок 6)

1. Размотайте кабель питания (5) и подключите его к правильно заземленной розетке.
2. Потяните вверх рычаг нажатия/отпускания ручки (4). Опускайте ручку оператора (1) вниз, пока ваши руки не станут почти прямыми. Нажмите на рычаг нажатия/отпускания ручки (4), чтобы зафиксировать его на своем месте.
3. Поднимайте ручку оператора (1) до тех пор, пока щетка (или накладка) не прижмется к полу.

ПРЕДУПРЕЖДЕНИЕ! Будьте готовы управлять машиной, как только запустится двигатель. Простое легкое движение ручки вверх или вниз заставит машину двигаться из стороны в сторону. Поднимите ручку для перемещения вправо. Опустите ручку для перемещения влево.

ВНИМАНИЕ! Немедленно начните перемещать машину вперед и назад. Поддерживайте постоянное движение машины с работающим двигателем, чтобы не повредить пол или ковер.

4. Крепко удерживая одну из ручек оператора (1), нажмите кнопку защитной блокировки (2), а затем нажимайте переключающие рычаги (3), чтобы запустить двигатель.
5. ПРИМЕЧАНИЕ:
6. При отпускании переключающих рычагов (3) машина немедленно выключается. **ПРИМЕЧАНИЕ: При мягкой полировке с распылением каждые 15 минут проверяйте накладку на наличие загрязнений и остатков воска.**
7. **Если накладка загрязнена, переверните ее чистой стороной наружу или установите чистую накладку.**

ПОСЛЕ ИСПОЛЬЗОВАНИЯ (рисунок 6)

1. Установите ручку оператора (1) в вертикальное положение и отсоедините кабель питания (5). Смотайте кабель питания (5). Намотайте кабель питания (5) вокруг ручки оператора (1) и крюка кабеля (6).
2. Снимите держатель накладки или щётку с машины. Очистите накладку или щётку и подвесьте ее сушиться. Прежде чем снова использовать накладки для мягкой полировки, дайте им полностью высохнуть. Храните щётки и держатели накладок отдельно от машины. Никогда не храните машину с держателем накладки или щёткой на машине.
3. Полностью протрите машину чистой влажной тканью. Протрите нижнюю часть корпуса щетки после влажного использования.
4. Полностью осмотрите машину и все принадлежности на наличие повреждений.Perform any required maintenance or repairs before storage.
5. Перед хранением выполните необходимое техническое обслуживание или ремонт. Храните машину в чистом, сухом месте, зафиксировав ручку управления (1) в вертикальном положении.

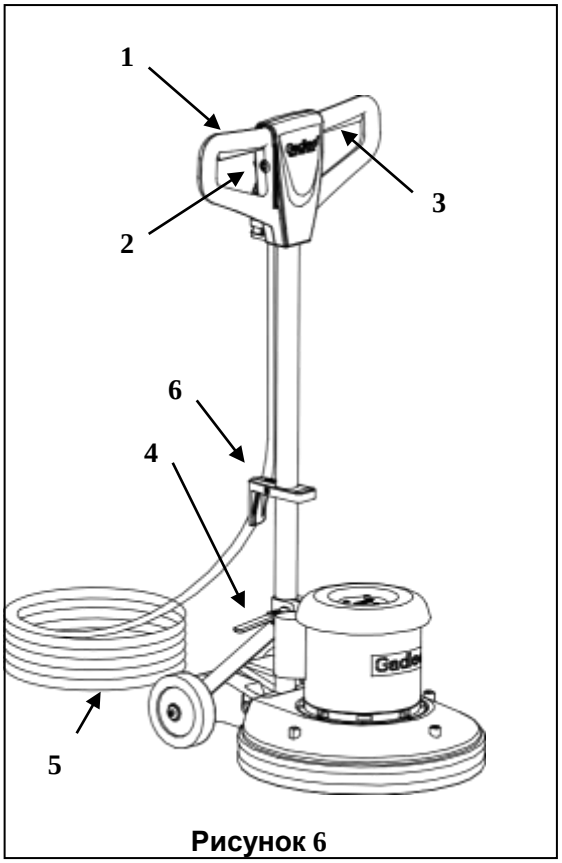

Рисунок 6

УСТРАНЕНИЕ НЕИСПРАВНОСТЕЙ

РАЗВОДЫ НА ПОЛУ ПОСЛЕ ОЧИСТКИ

- Пол загрязнен.
- Неправильный состав раствора.
- Участок плохо подметен – мусор в накладке или на щётке.
- В работе используется неподходящая накладка или щётка.
- Слишком быстрое движение машины.

РАЗВОДЫ НА ПОЛУ ПОСЛЕ СУХОЙ МЯГКОЙ ПОЛИРОВКИ

- Слишком быстрое движение машины.
- Покрытие пола слишком мягкое.
- Участок плохо подметен – мусор в накладке или на щётке.
- В работе используется неподходящая накладка или щётка.

КРУГИ НА ПОЛУ

- Машина стоит неподвижно, в то время как щетки или накладки работают.

УДАЛЯЕТСЯ ОТДЕЛКА ПОЛА

- Неподходящая накладка… слишком агрессивное воздействие накладки.
- Слишком сильнодействующий раствор.

МАШИНА КАЧАЕТСЯ ВО ВРЕМЯ РАБОТЫ

- Дефектная накладка… одна сторона более плотная, чем другая.
- Машину оставляли на щетке или накладке в течение длительного времени, в результате чего щетинки или накладки «слиплись».
- Накладка неправильно фиксируется в своем держателе.
- Деформированный блок на щётке или держателе накладки – замените его.

МАШИНА НЕ РАБОТАЕТ

- Проверьте правильность подключения вилки – на машине и в сетевой розетке.
- Проверьте автоматический выключатель в здании.
- Позвоните в отдел по обслуживанию.

Перечень запасных частей
零件分解图

Gadlee Green Cleaning Equipment Co.，LTD

Model：M-18XL,M-18,M-18DS,C-18,C-18X

Версия:1.00.2009.12

描述：	标签

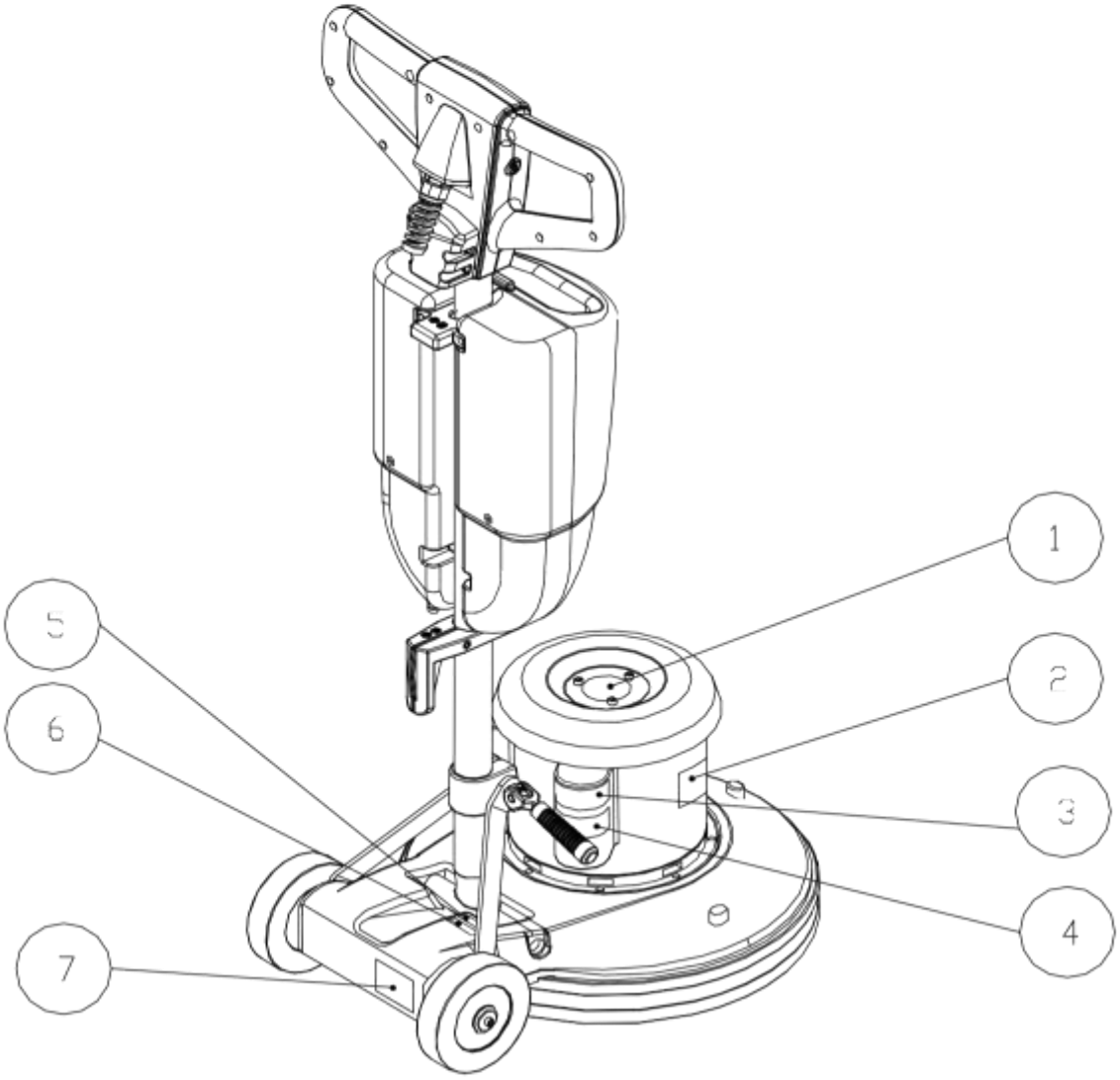

描述：	标签

序号	零件号码	描述	规格	数量	备注
1	LB00012	电机罩标贴		1	
2	LB00013	透明LOGO贴		1	
3	LB00014	电机防爆警告标签		1	
4	LB00015	电机防火警告标签		1	
5	LB00016	底盘检验标签		1	
6	LB00017	底盘警告标签		1	
7	LB00018	型号编号标签		1	

描述：　　手把

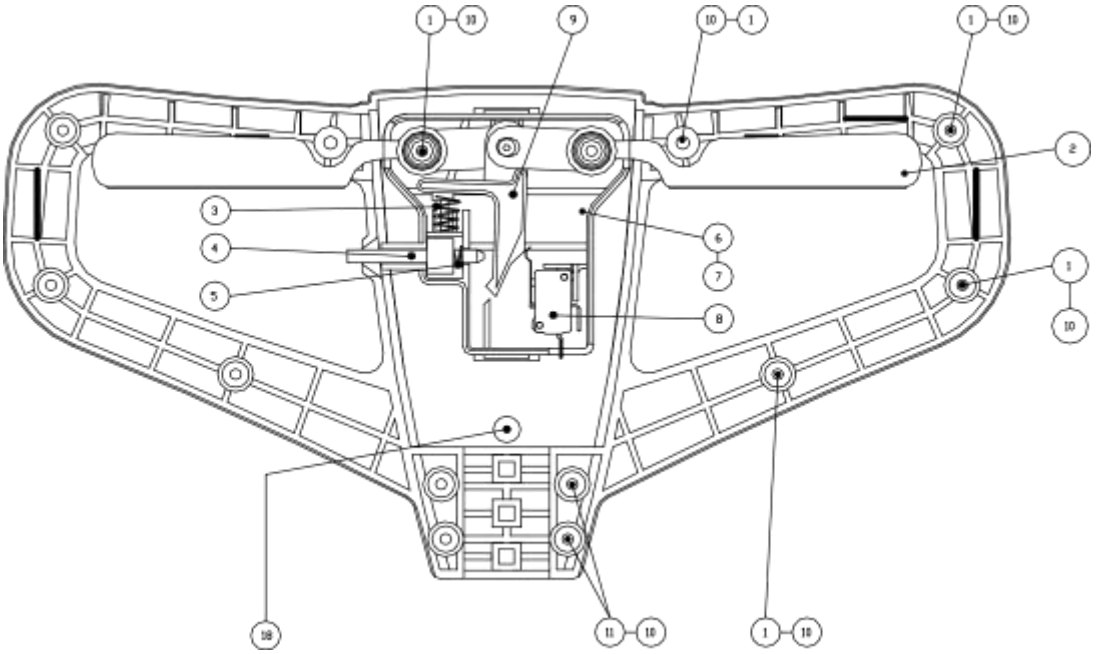

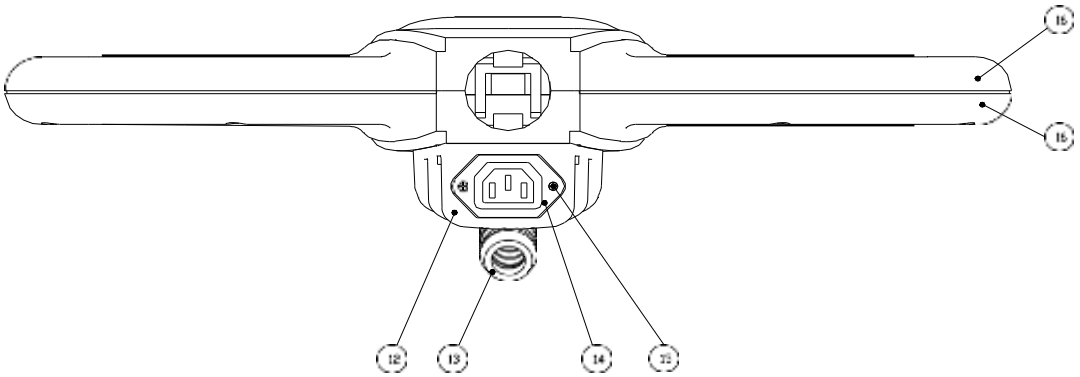

描述：　　手把

序号	零件号码	描述	规格	数量	备注
1	BZ00074	内六角螺栓	M5*12	10	
2	ZS00020	操纵盒手拉杆		2	
3	TW00009	杠杆复位弹簧	Φ12.5×24×Φ1	1	
4	ZS00019	操纵盒顶杆		1	
5	TW00010	顶针复位弹簧	Φ9×20×Φ0.5	1	
6	ZS00016	操纵盒底盒		1	
7	ZS00017	操纵盒面盖		1	
8	DQ00036	保险微动开关	G5T26-C1P200A04	2	
9	ZS00018	操纵盒杠杆		1	
10	BZ00050	弹垫	Φ5	14	
11	BZ00082	内六角螺栓	M5*35	4	
12	ZS00024	单刷机插头盖		1	仅适用于C-18及C-18X使用
13	DQ00040	电缆固定头	MG20A-P-13B	1	
14	DQ00039	电源三极插座(母)		1	仅适用于C-18及C-18X使用
15	BZ00049	沉头十字自攻螺栓	M4×10	2	仅适用于C-18及C-18X使用
16	ZS00022	操纵手把面盖		1	
17	ZS00021	操纵把手底盖		1	
18	WG00034	塑料装饰塞		1	仅适用于M-18及M-18XL使用

描述：　　主杆+水箱

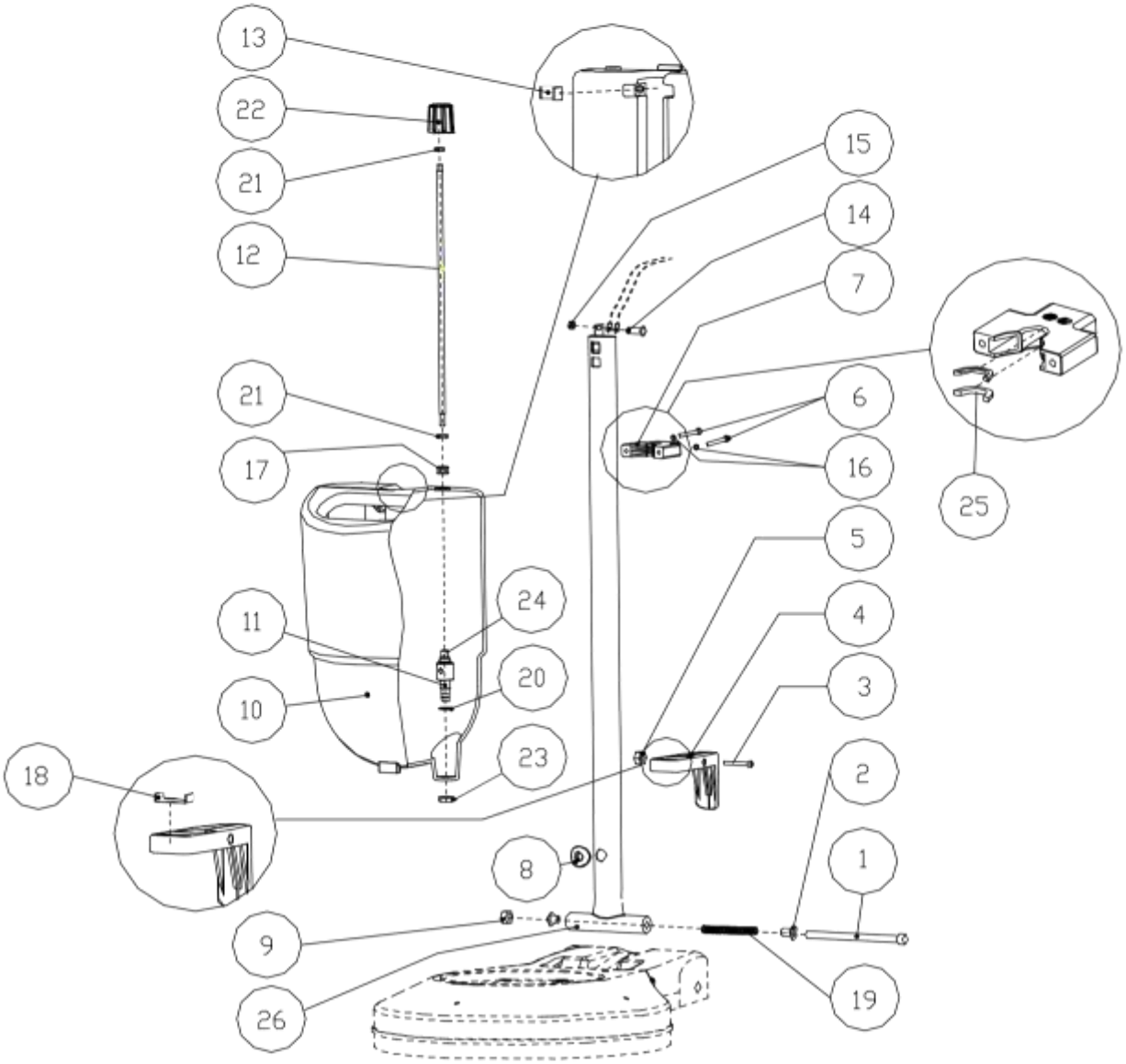

描述：	主杆+水箱

序号	零件号码	描述	规格	数量	备注
1	BZ00079	内六角螺栓	M10×160	1	
2	ZS00025	单刷机主杆套筒		2	
3	BZ00082	内六角螺栓	M5*40	1	
4	ZS00027	单刷机水箱连接头B		1	
5	BZ00085	螺母	M5	1	
6	BZ00083	内六角螺栓	M5*35	2	
7	ZS00028	单刷机水箱连接头A		1	
8	MF00027	单刷机主杆出线套		1	
9	BZ00062	尼龙螺母	M10	1	
10	GS00003	单刷机水箱		1	
11	JG00033	放水阀体		1	
12	JG00034	放水阀转杆		1	
13	MF00035	水箱固定胶		1	
14	BZ00055	半圆头十字螺栓	M4×10	1	
15	BZ00009	尼龙螺母	M4	1	
16	BZ00050	弹垫	Φ5	2	
17	MF00034	水箱转杆橡胶套		1	
18	MF00017	单刷机水箱连接头B减震垫		1	
19	TW00012	单刷机减震弹簧		1	
20	MF00028	O型圈密封圈	Φ20*Φ3.5	1	
21	BZ00085	螺母	M5	2	
22	ZS00026	转杆捏手		1	
23	JG00035	放水阀锁紧螺母		1	
24	WG00035	陶瓷片阀芯	内附O型密封圈（Φ21*Φ	1	
25	MF00027	单刷机主杆出线套		1	
26	JG00036	单刷机主杆		1	
27	WG00036	水箱去水口管	420mm	0.42	

描述：　　底盘+电机(C-18,C-18X)

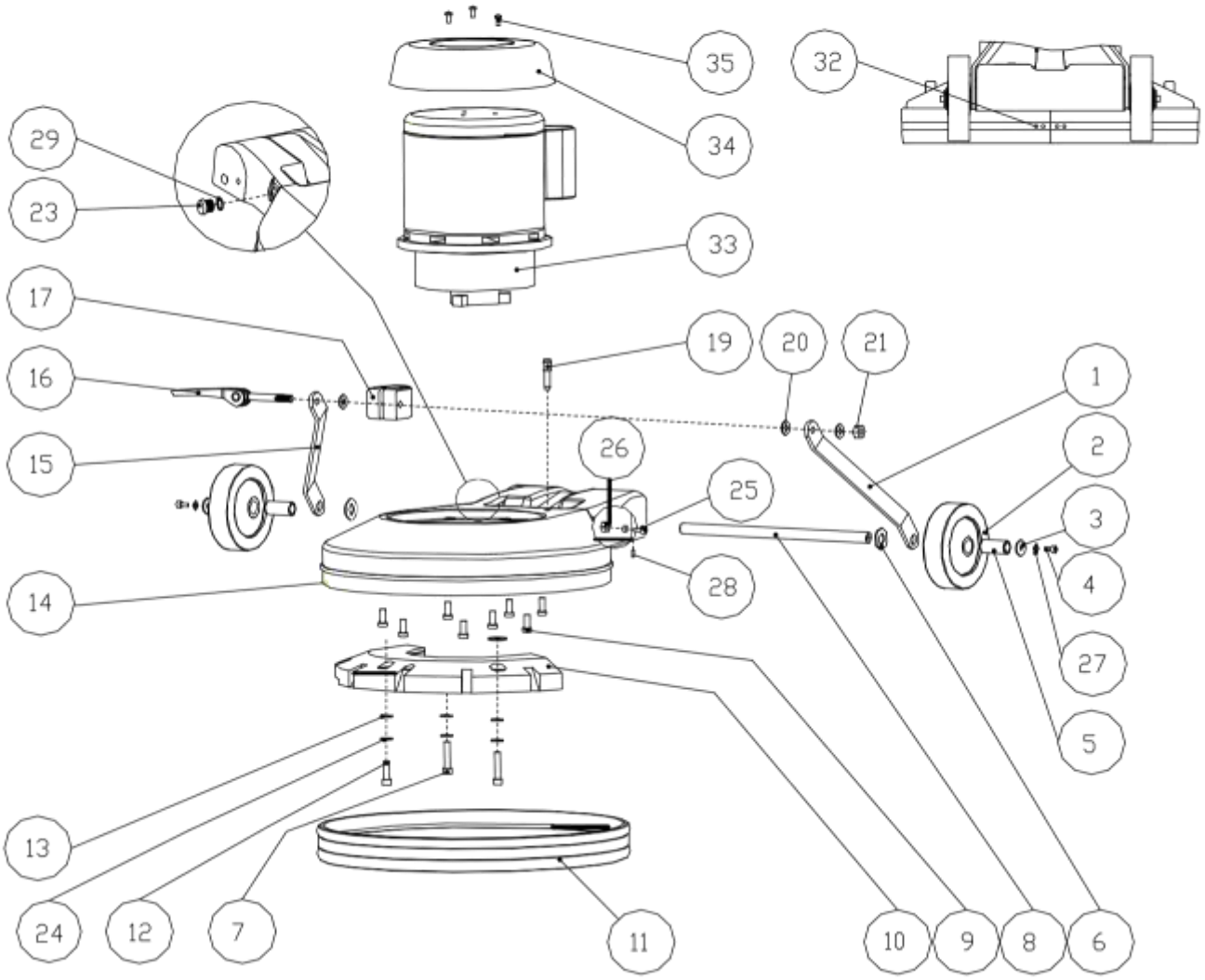

描述：	底盘+电机(C-18,C-18X)

序号	零件号码	描述	规格	数量	备注
1	BJ00034	单刷机左支撑杆		1	
2	WG00032	脚轮	5×1.59 44-385	2	
3	JG00044	单刷机轴挡圈	外Φ25内Φ6.5	2	
4	BZ00018	外六角螺栓	M6*12	2	
5	JG00032	单刷机走轮轴套		2	
6	BZ00088	平垫	Φ16	2	
7	BZ00078	内六角螺栓	M8×35	1	
8	JG00031	走轮轴		1	
9	BZ00080	外六角螺栓	5/16寸(英制)*20	8	
10	YZ00008	内置平衡铁		1	
11	MF00025	防撞胶圈		1	
12	BZ00095	内六角螺栓	M8×20	2	
13	JG00045	内置加重铁平垫	Φ8	3	
14	YZ00005-1	电机底盘	蓝色	1	
15	BJ00035	单刷机右支撑杆		1	
16	PT01001-2	单擦机锁紧手柄B组件		1	
17	YZ00004	主杆滑块		1	
19	ZS00023	底盘出水口		1	
20	BZ00063	平垫	Φ10	3	
21	BZ00062	尼龙螺母	M10	1	
23	WG00033	塑料套塞	1寸	2	
24	BZ00002	弹垫	Φ8	3	
25	BZ00095	内六角螺栓	M8×20	2	
26	BZ00036	尼龙螺母	M8	2	
27	BZ00029	弹垫	Φ6	2	
28	BZ00094	内六角锥端紧定螺钉	M5×10	2	
29	MF00024	O型圈密封圈	Φ19*Φ3	2	
32	BZ00108	抽芯钉	5×14	4	
33	DJ00006	主刷电机	1.5HP	1	C-18X
33	DJ00006	主刷电机	1HP	1	C-18
34	BJ00036	单刷机中置电机罩		1	
35	BZ00102	内六角螺栓	M5×10	3	

描述：　　底盘+电机(M-18,M-18XL)

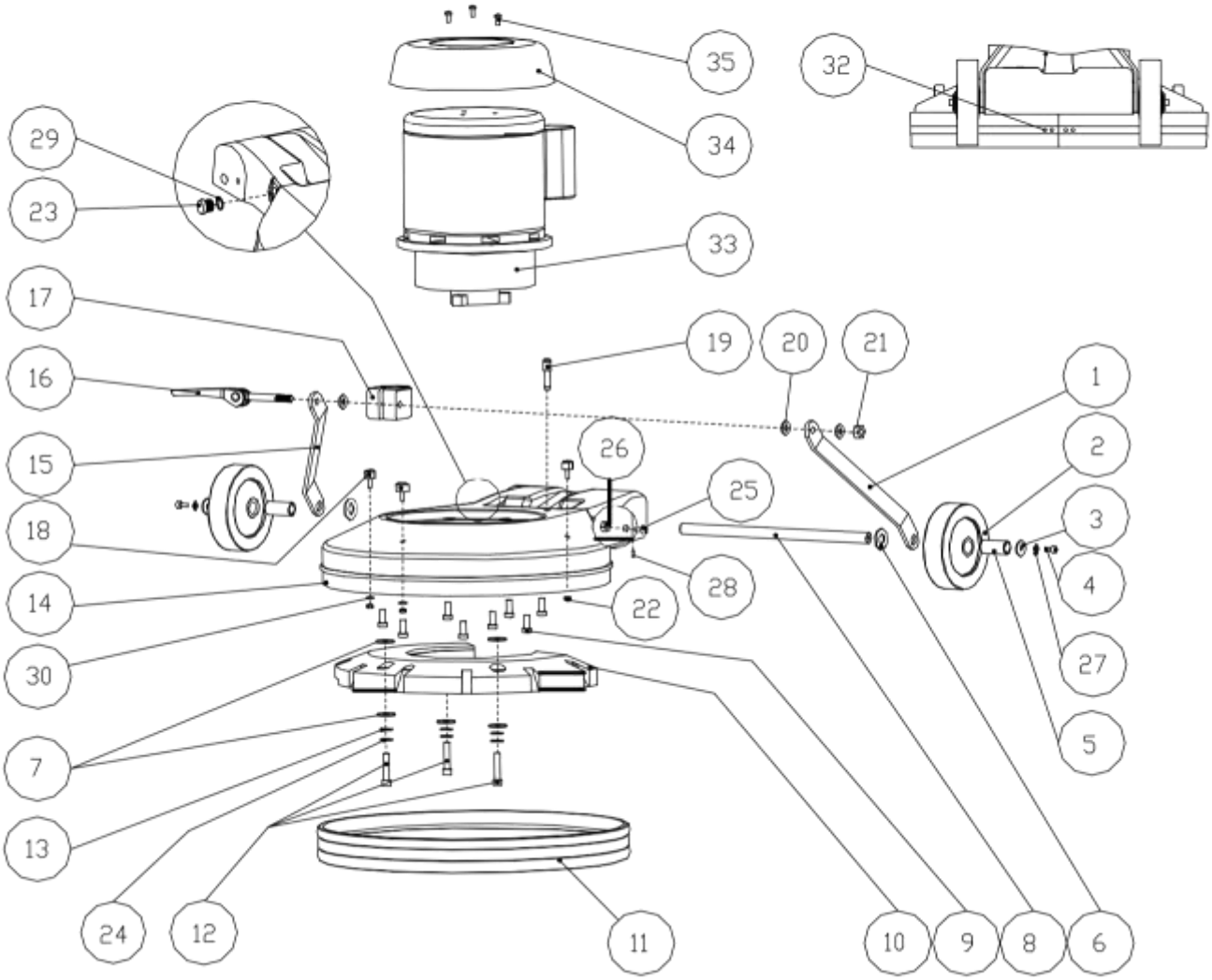

描述：	底盘+电机(M-18,M-18XL)

序号	零件号码	描述	规格	数量	备注
1	BJ00034	单刷机左支撑杆		1	
2	WG00032	脚轮	5×1.59 44-385	2	
3	JG00044	单刷机轴挡圈	外Φ25内Φ6.5	2	
4	BZ00018	外六角螺栓	M6*12	2	
5	JG00032	单刷机走轮轴套		2	
6	BZ00088	平垫	Φ16	2	
7	MF00022	垫圈	外Φ25内Φ7.5	6	
8	JG00031	走轮轴		1	
9	BZ00080	外六角螺栓	5/16寸(英制)*20	8	
10	YZ00006	内置加重铁		1	
11	MF00025	防撞胶圈		1	
12	BZ00105	外六角螺栓	M8×45	3	
13	JG00045	内置加重铁平垫	Φ8	3	
14	YZ00005-2	电机底盘	黑色	1	仅适用于M-18
14	YZ00005-3	电机底盘	黑色	1	仅适用于M-18XL
15	BJ00035	单刷机右支撑杆		1	
16	PT01001-1	单擦机锁紧手柄A组件		1	
17	YZ00004	主杆滑块		1	
18	MF00026	底盘固定胶		3	仅适用于M-18XL
19	ZS00023	底盘出水口		1	
20	BZ00063	平垫	Φ10	3	
21	BZ00062	尼龙螺母	M10	1	
22	BZ00086	螺母	M6	3	仅适用于M-18XL
23	WG00033	塑料套塞	1寸	2	
25	BZ00095	内六角螺栓	M8×20	2	
26	BZ00036	尼龙螺母	M8	2	
27	BZ00029	弹垫	Φ6	2	
28	BZ00094	内六角锥端紧定螺钉	M5×10	2	
29	MF00024	O型圈密封圈	Φ19*Φ3	2	
30	BZ00029	弹垫	Φ6	3	仅适用于M-18XL
32	BZ00108	抽芯钉	5×14	4	
33	DJ00006	主刷电机	2.5HP	1	M-18XL
33	DJ00006	主刷电机	1.5HP	1	M-18
34	BJ00036	单刷机中置电机罩		1	
35	BZ00102	内六角螺栓	M5×10	3	

广东嘉得力清洁科技股份有限公司
地址：广东省佛山市南海区桂城瀚天科技城 A 区 7 号楼首层
电话：+86 757 81019199 传真：+86 757 81019198
全国服务热线：4008-833-830

Gadlee Green Cleaning Equipment Corporation
1F, Block A7, Hantian Industrial Park，Guicheng
Nanhai District, Foshan 528200 Guangdong, China
Tel:+86 757 81019199 Fax:+86 757 81019198
Toll-free: 4008-833-830
http://www.gadlee.com E-mail:enquiry@gadlee.com

PK00019
Ver:1.21